SilverLine

SLK041
LOTUS FORD 80
Spanish G.P. 1979
Mario Andretti

Approved and Licenced by CLASSIC TEAM LOTUS

SilverLine distributed by Tameo Kits

Via Valle, 111 - P.O. Box 61
17022 BORGIO VEREZZI - SV - ITALY
Tel. 39 019 - 615.250

I Made in Italy. Modello per collezionisti in scala 1/43. Vietata la vendita ai minori di 14 anni. Nocivo per ingestione. Conservare fuori dalla portata dei bambini. Tameo Kits declina ogni responsabilità per un uso improprio del prodotto.

GB Made in Italy. Collector 1/43 Scale Models. Not for sale to persons under 14 years of age. Dangerous if swallowed. Keep out of reach of children. Tameo Kits not held responsable for any damage or injury resulting from improper use of the product.

F Made in Italy. Modèle pour collectioneurs échelle 1/43. Vente interdite aux enfants de moins de 14 ans. Dangereux si avalé. Conserver hors de la portée des enfants. Tameo Kits décline toute responsabilité dans le cas de dommages dérivants de l'usage non approprié du produit.

D Made in Italy. Sammlermodell im Massstab 1/43. Verkauf an Jugendliche unter 14 Jahren verboten. Schädlich bei Verschlucken. Tameo Kits lehnt jede Verantwortung bei unsachgemässer Benutzung des Produktes ab.

E Hecho en Italia. Coleccion de modelos a escala 1/43. Prohibida la venta a menores de 14 años.No comestible. Mantener fuera del alcanc e de los niños. Tameo Kits no se hace responsable de los daños causados por el uso incorrecto de este producto.

www.tameokits.com sales@tameokits.com technical@tameokits.com

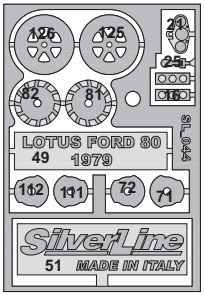

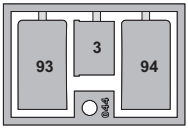

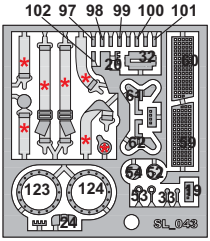

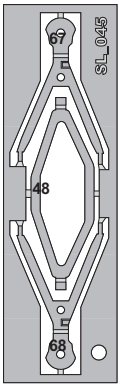

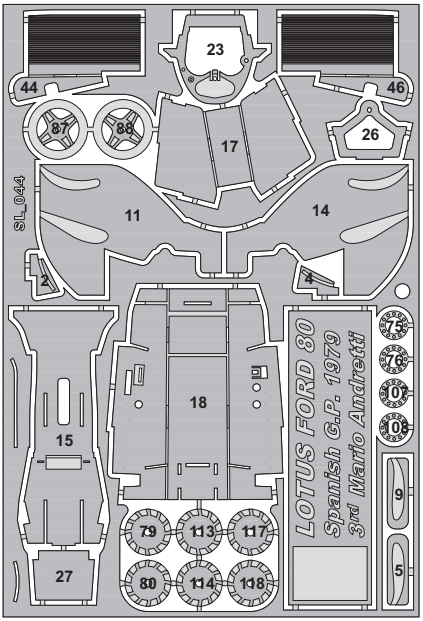

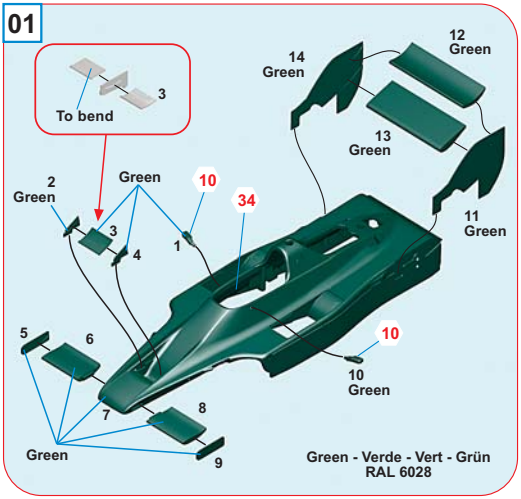
01
To bend
3
14
Green
12
Green
13
Green
2
Green
Green
10
34
3
4
1
11
Green
5
6
10
10
Green
7
8
Green
9
Green - Verde - Vert - Grün
RAL 6028

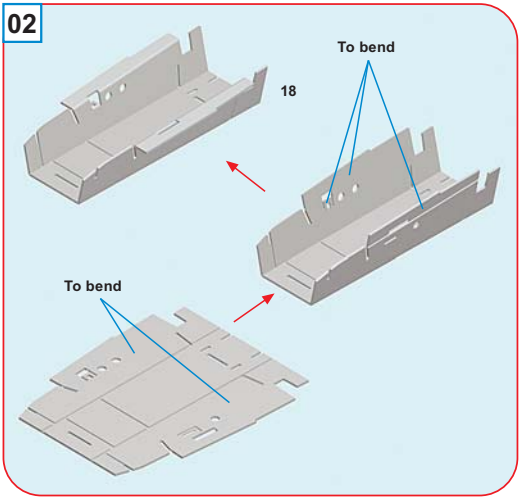
02
To bend
18
To bend

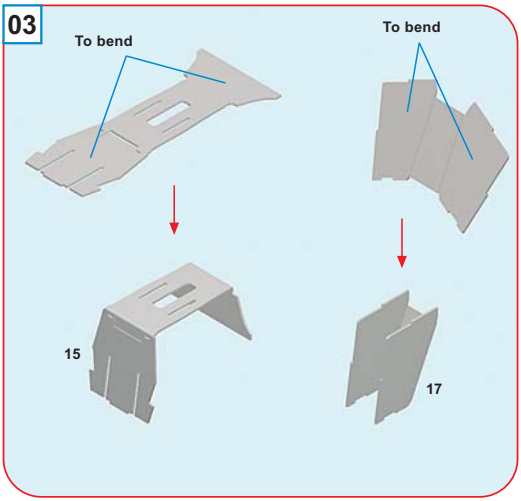
03
To bend
To bend
15
17

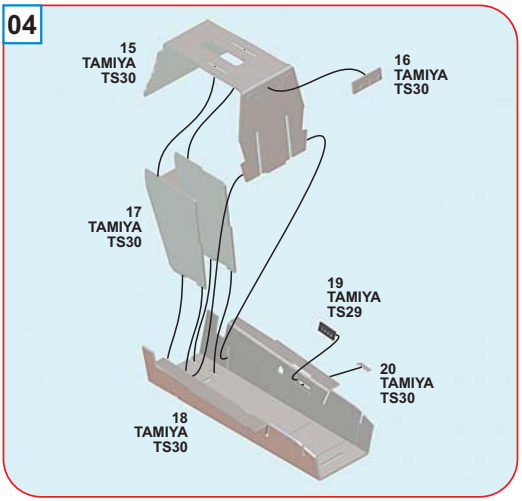
04
15
TAMIYA
TS30
16
TAMIYA
TS30
17
TAMIYA
TS30
19
TAMIYA
TS29
20
TAMIYA
TS30
18
TAMIYA
TS30

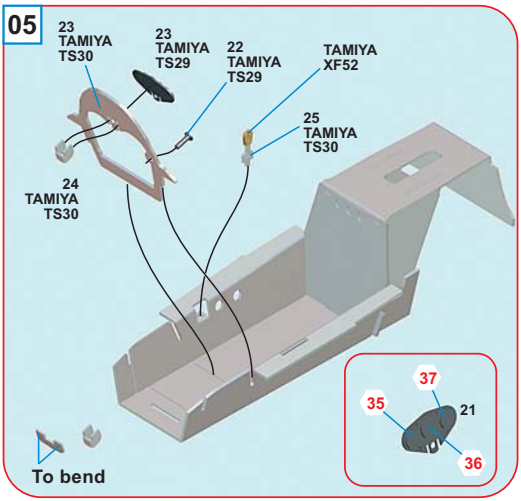
05
23
TAMIYA
TS30
23
TAMIYA
TS29
22
TAMIYA
TS29
TAMIYA
XF52
25
TAMIYA
TS30
24
TAMIYA
TS30
37
35
21
36
To bend

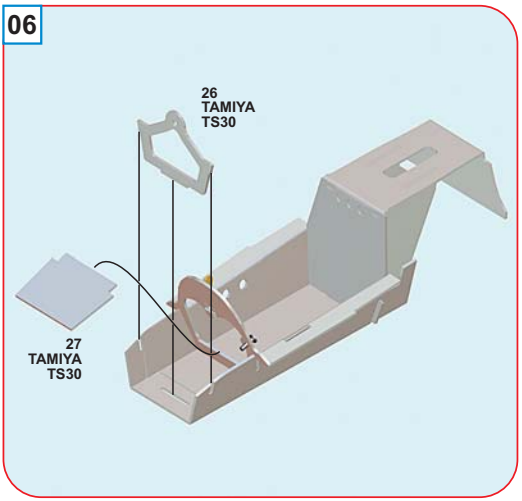
06
26
TAMIYA
TS30
27
TAMIYA
TS30

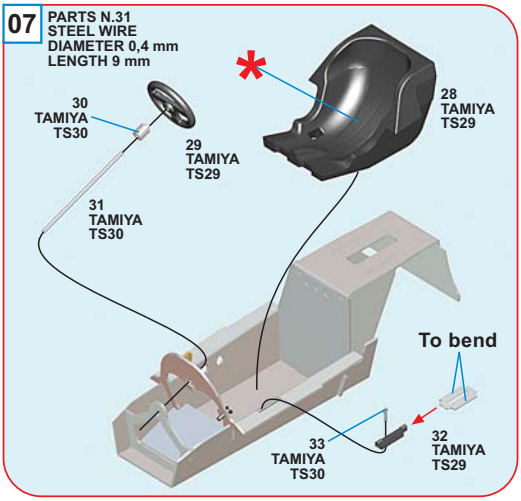
07
PARTS N.31
STEEL WIRE
DIAMETER 0,4 mm
LENGTH 9 mm
*
30
TAMIYA
TS30
29
TAMIYA
TS29
28
TAMIYA
TS29
31
TAMIYA
TS30
To bend
33
TAMIYA
TS30
32
TAMIYA
TS29

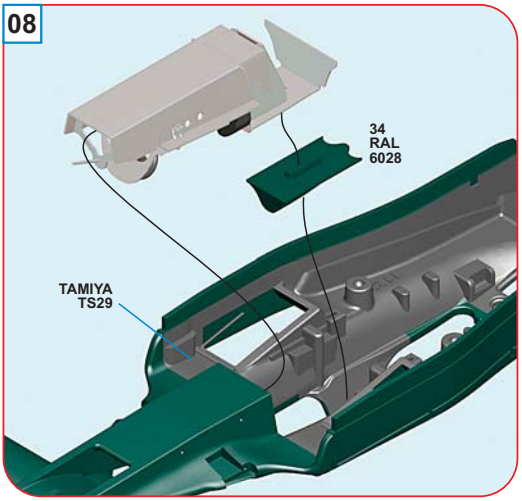
08
34
RAL
6028
TAMIYA
TS29

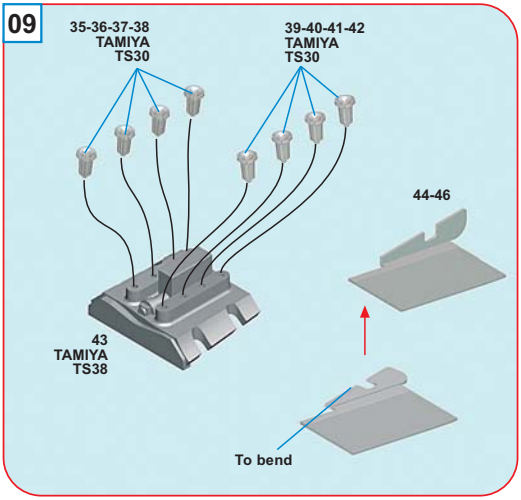
09
35-36-37-38
TAMIYA
TS30
39-40-41-42
TAMIYA
TS30
44-46
43
TAMIYA
TS38
To bend

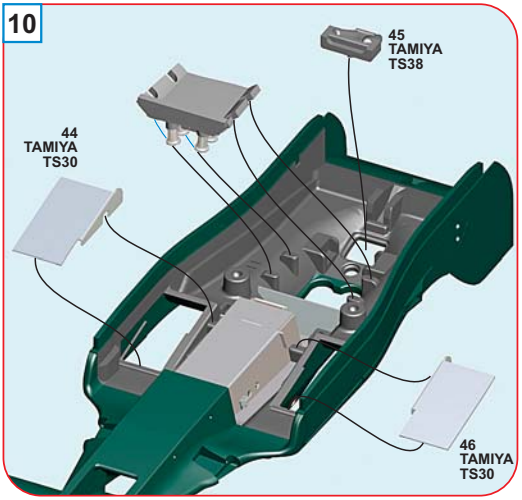
10
45
TAMIYA
TS38
44
TAMIYA
TS30
46
TAMIYA
TS30

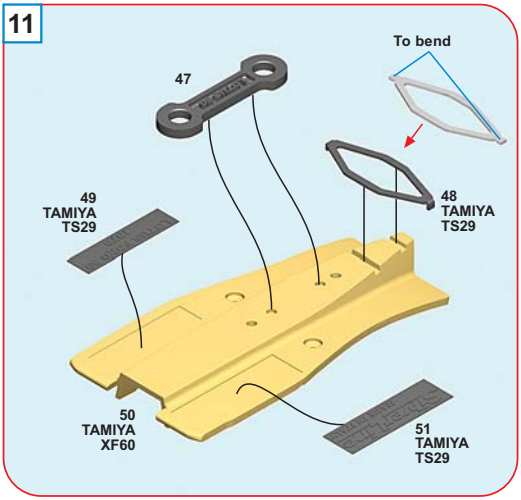
11
To bend
47
49
TAMIYA
TS29
48
TAMIYA
TS29
50
TAMIYA
XF60
51
TAMIYA
TS29

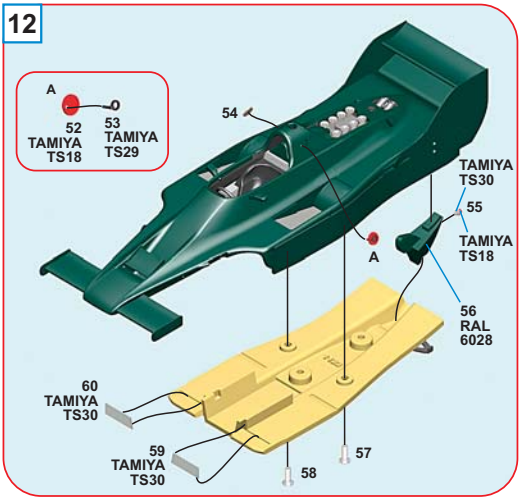
12
A
52
TAMIYA
TS18
53
TAMIYA
TS29
54
TAMIYA
TS30
55
TAMIYA
TS18
A
56
RAL
6028
60
TAMIYA
TS30
59
TAMIYA
TS30
58
57

13

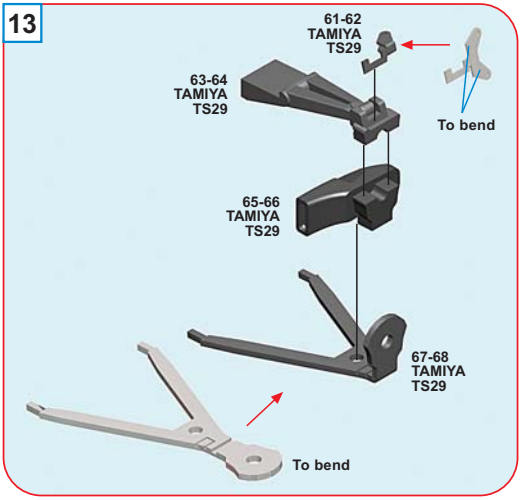

14

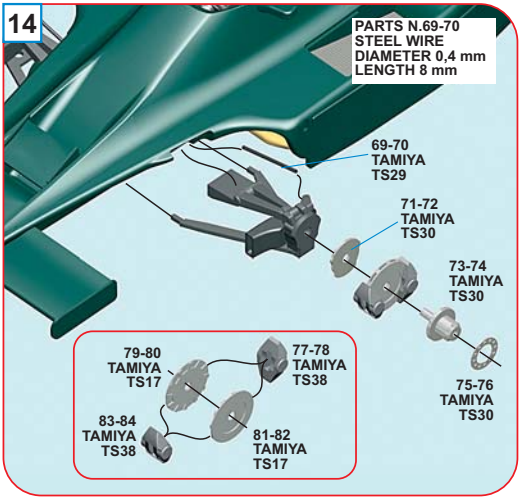

15

85-86 TAMIYA TS29
87-88 TAMIYA TS21
89-90 TAMIYA TS29
91-92
113-114 TAMIYA TS30
119-120 TAMIYA TS38
111-112 TAMIYA TS30
117-118 TAMIYA TS30
115-116 TAMIYA TS38
103-104 TAMIYA TS30
105-106 TAMIYA TS30
107-108 TAMIYA TS30
109-110 TAMIYA TS29
101-102 TAMIYA TS30
93-94 TAMIYA TS49
99-100 TAMIYA TS30
97-98 TAMIYA TS30
95-96 TAMIYA TS30
121-122 TAMIYA TS29
123-124 TAMIYA TS30
125-126 TAMIYA TS21
127-128 TAMIYA TS29
129-130
To bend
93-94

TO BEND	PARTS	STEEL WIRE
PIEGARE	PEZZI	FILO D' ACCIAIO
BIEGEN	STUECKE	STAHLDRAHT
PLIER	PIÈCE	FIL ACIER
DOBLAR	PIEZAS	ALAMBRE D'ACERO

DIAMETER	LENGTH
DIAMETRO	LUNGHEZZA
DURCHMESSER	LAENGE
DIAMETRE	LONGUEUR
DIAMETRO	LARGO

SLK041 Lotus Ford 80 Spanish G.P. 1979

N°1 M. Andretti 3rd

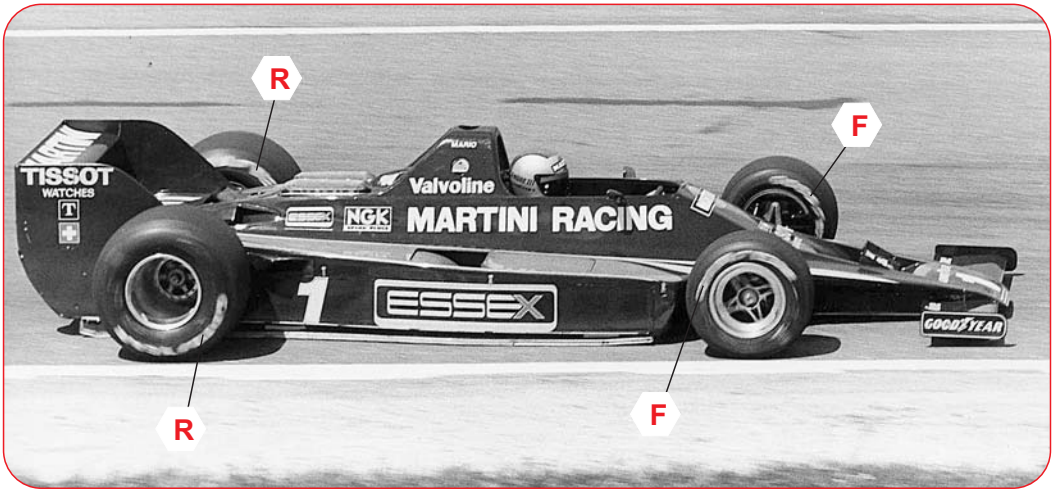

17
MARTINI
MARTINI
TISSOT
QUARTZ
MARTINI
LOTUS
8
4
GOODYEAR
Valvoline
Valvoline
1
ESSEX
13
7
13

22
18
20
Valvoline
MARTINI RACING
MARTINI
9

29
29
24
38
6
5
MARTIN

TISSOT
WATCHES
MARTINI RACING
MARTINI RACING
16
16